# ER-2215W

15W SHOULDER MEGAPHONE,WH

El ER-2215W es un megáfono de hombro con una potencia nominal de 15 W. El ER-2215W viene con un silbato y tiene un micrófono separado. Se puede montar en el soporte del altavoz opcional ST-16A. El diafragma de poliamida de nuevo desarrollo se emplea para garantizar una alta calidad de sonido.

Número de artículo (SAP)ER-2215W EU
Alternative products: ER-2230W, ER-2930W

## Specifications

| | |
|---|---|
| Fuente de alimentación (combinada) | 6 x 1,5 V (R 14) |
| Potencia nominal (combinada) | 15 W (23 W max.) |
| Duración de la batería | 9 h |
| Duración de la batería al recibir la señal | 20 min |
| Señales | Whistle |
| Rango audible | 400 m (silbato de 500 m) |
| Dimensiones (An x Al x Pr) | x 336 |
| Dimensiones (ø x D) | 210 x 336 mm |
| Acabado | Resina ABS,gris, gris claro (RAL 7035 o equivalente) |
| Temperatura de funcionamiento | -10 °C hasta +40 °C |

# ER-2215W

15W SHOULDER MEGAPHONE,WH

Appearance

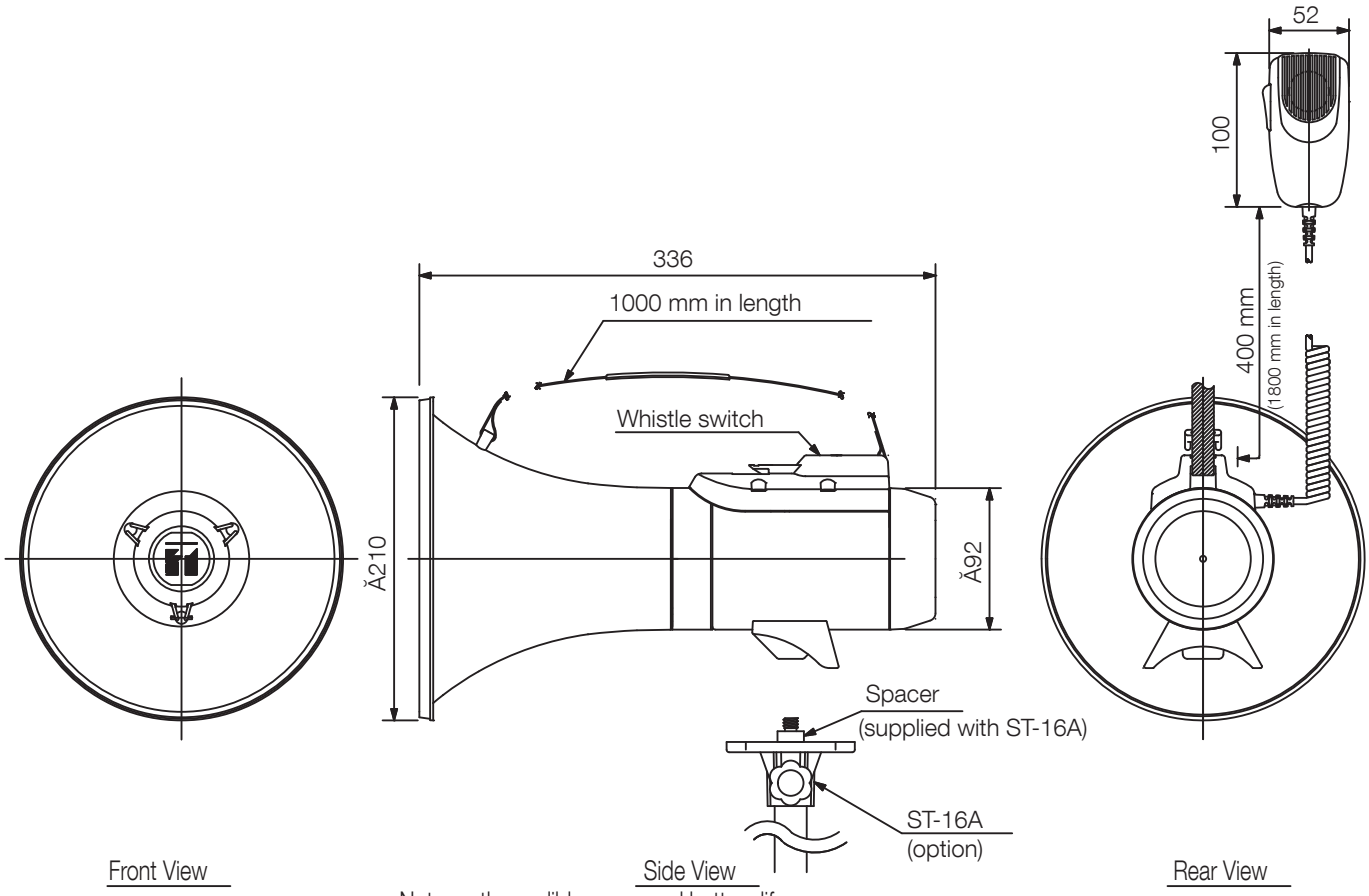


<Note on the audible range and battery life>

1. The indications of the audible range and battery life are based on the JEITA Standard*.
2. Audible Range presumes that the megaphone employs new batteries and is used on a quiet street.
   It varies depending on such conditions as battery consumption, ambient noise, wind direction and obstacles.
3. Battery Life assumes that megaphone is used for 30 minutes a day.

UNIT:mm SCALE:1/5